GABIONIKA.RU

ЗАБОРЫ И ОГРАЖДЕНИЯ

GABIONIKA ⌀ Четверка

диаметр прута сварной сетки – **4 мм**

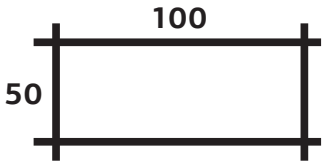

Ячейка сетки **50×100 мм**

GABIONIKA ⌀ Пятерка

диаметр прута сварной сетки – **5 мм**

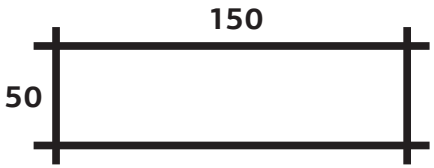

Ячейка сетки **50×150 мм**

Наше производство обладает широкими возможностями для любых вариативных решений. Мы предлагаем те модели, которые наиболее соответствуют качеству и цене и проверены логистикой и эксплуатацией.

Цена металлоконструкий, указанная в таблицах, включает в себя необходимые элементы для сборки габионного каркаса забора. Обратите внимание — в таблицах присутствует информация о необходимом количестве камня для вашего габиона — в кубических метрах m^3 и в килограммах kg.

Чтобы перевести объем камня (m^3) в вес камня (kg) используется формула $m^3 \times K = T \times 1000 = kg$, где К = 1,8 — является коэффициентом уплотнения для стандартной фракции камня (щебень 40–120 мм). Чем больше размер фракции камня тем меньше коэффициент уплотнения.

GABIONIKA ⌀ Четверка

GABIONIKA.RU

МОДЕЛИ ВЕРТИКАЛЬНЫХ СТОЛБОВ ДЛЯ ОГРАЖДЕНИЙ

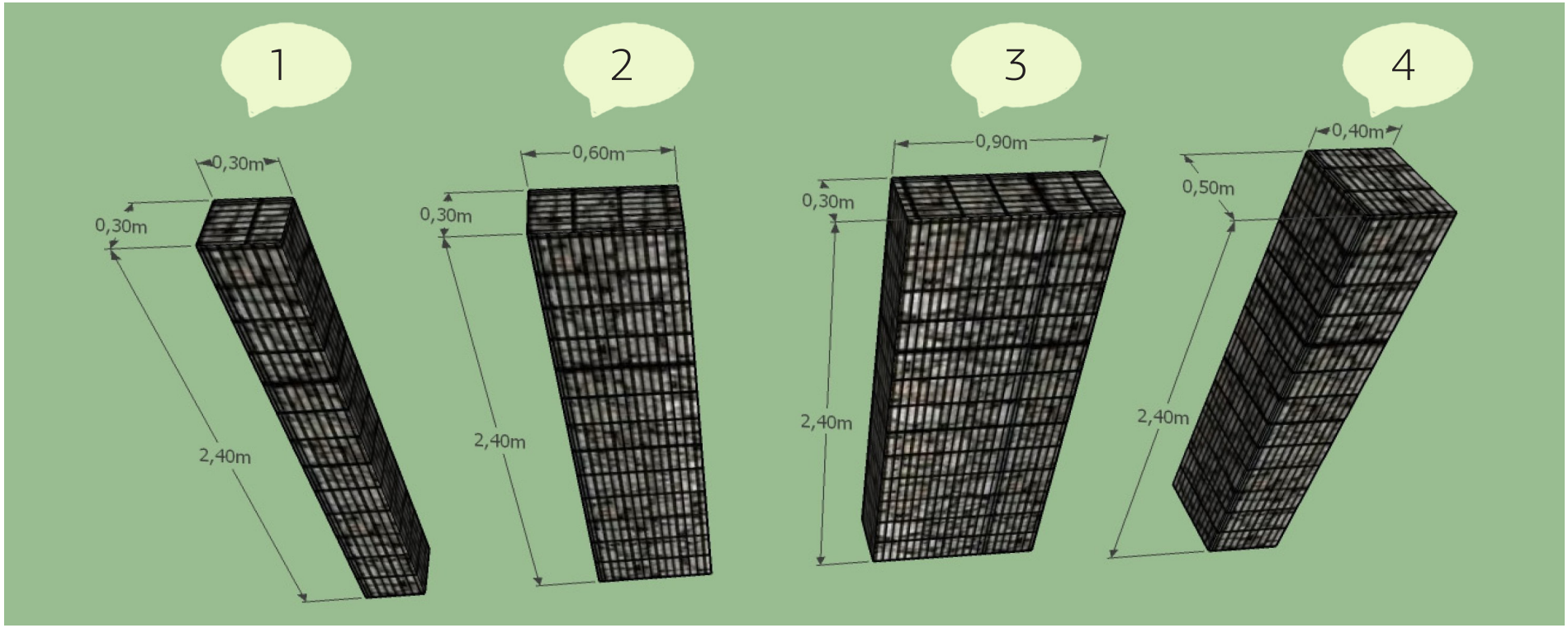

Номер модели столба	1	2	3	4
ВЫСОТА, m	2,40	2,40	2,40	2,40
ДЛИНА, m	0,30	0,60	0,90	0,40
ТОЛЩИНА, m	0,30	0,30	0,30	0,50
ЦЕНА металлоконструкций	2168 ₽	3760 ₽	4820 ₽	3760 ₽
ОБЪЕМ КАМНЯ, m^3	0,22	0,43	0,65	0,48
ВЕС КАМНЯ, kg	400	775	1117	865

GABIONIKA ⌀ Четверка

GABIONIKA.RU

МОДЕЛИ ГОРИЗОНТАЛЬНЫХ ЦОКОЛЕЙ ДЛЯ ОГРАЖДЕНИЙ ТОЛЩИНА 0,3m

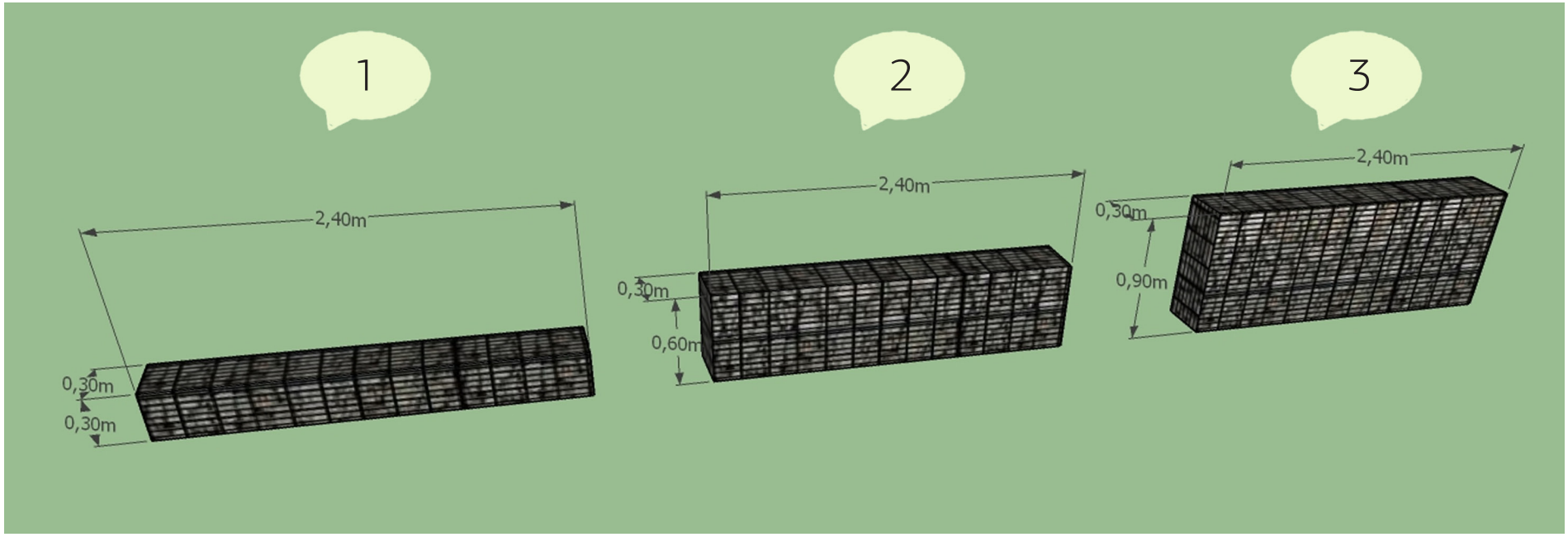

Номер модели цоколя	1	2	3
ВЫСОТА, m	0,30	0,60	0,90
ДЛИНА, m	2,40	2,40	2,40
ТОЛЩИНА, m	0,30	0,30	0,30
ЦЕНА металлоконструкций	2294 ₽	3580 ₽	4612 ₽
ОБЪЕМ КАМНЯ, m^3	0,22	0,43	0,65
ВЕС КАМНЯ, kg	400	775	1117

GABIONIKA Четверка

GABIONIKA.RU

МОДЕЛИ ГОРИЗОНТАЛЬНЫХ ЦОКОЛЕЙ ДЛЯ ОГРАЖДЕНИЙ ТОЛЩИНА 0,2m

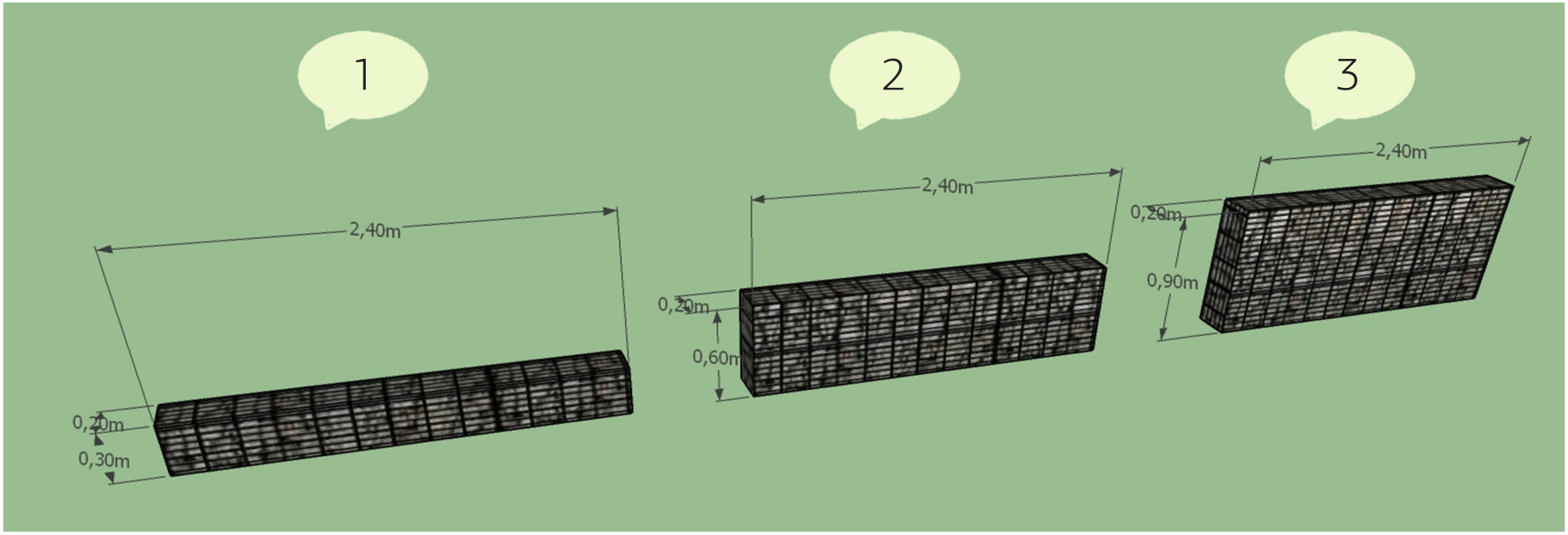

Номер модели цоколя	1	2	3
ВЫСОТА, m	0,30	0,60	0,90
ДЛИНА, m	2,40	2,40	2,40
ТОЛЩИНА, m	0,20	0,20	0,20
ЦЕНА металлоконструкций	1922 ₽	3016 ₽	3904 ₽
ОБЪЕМ КАМНЯ, m^3	0,15	0,30	0,44
ВЕС КАМНЯ, kg	270	540	790

GABIONIKA Четверка

GABIONIKA.RU

СТАНДАРТНЫЕ МОДЕЛИ ЗАБОРОВ

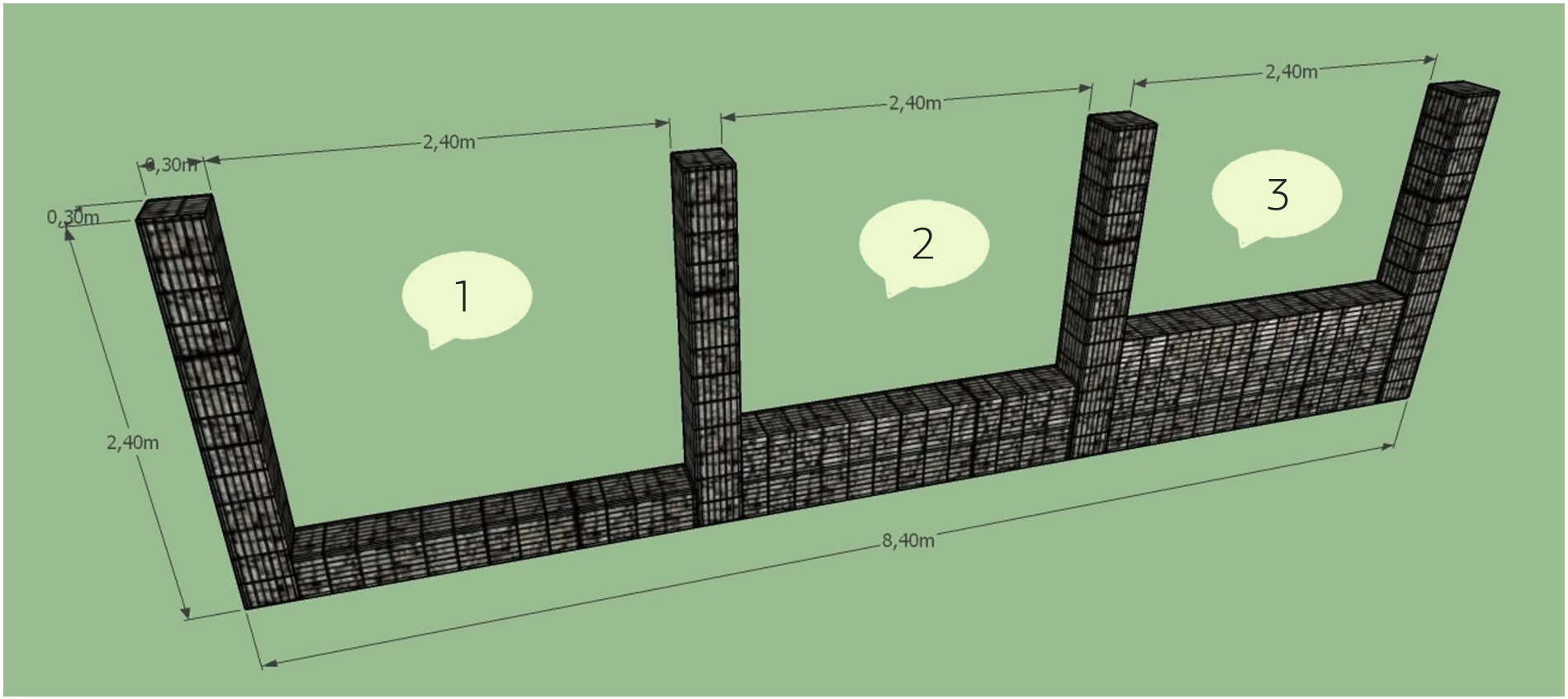

Номер модели забора	1	2	3
ВЫСОТА цоколя, m	0,30	0,60	0,90
ТОЛЩИНА цоколя, m	0,30	0,30	0,30
ЦЕНА металлоконструкций за погонный метр	1676 ₽	2082 ₽	2534 ₽
ОБЪЕМ КАМНЯ на погонный метр, m^3	0,163	0,24	0,32
ВЕС КАМНЯ на погонный метр, kg	293,40	432	576

GABIONIKA Четверка

GABIONIKA.RU

СТАНДАРТНЫЕ МОДЕЛИ ЗАБОРОВ

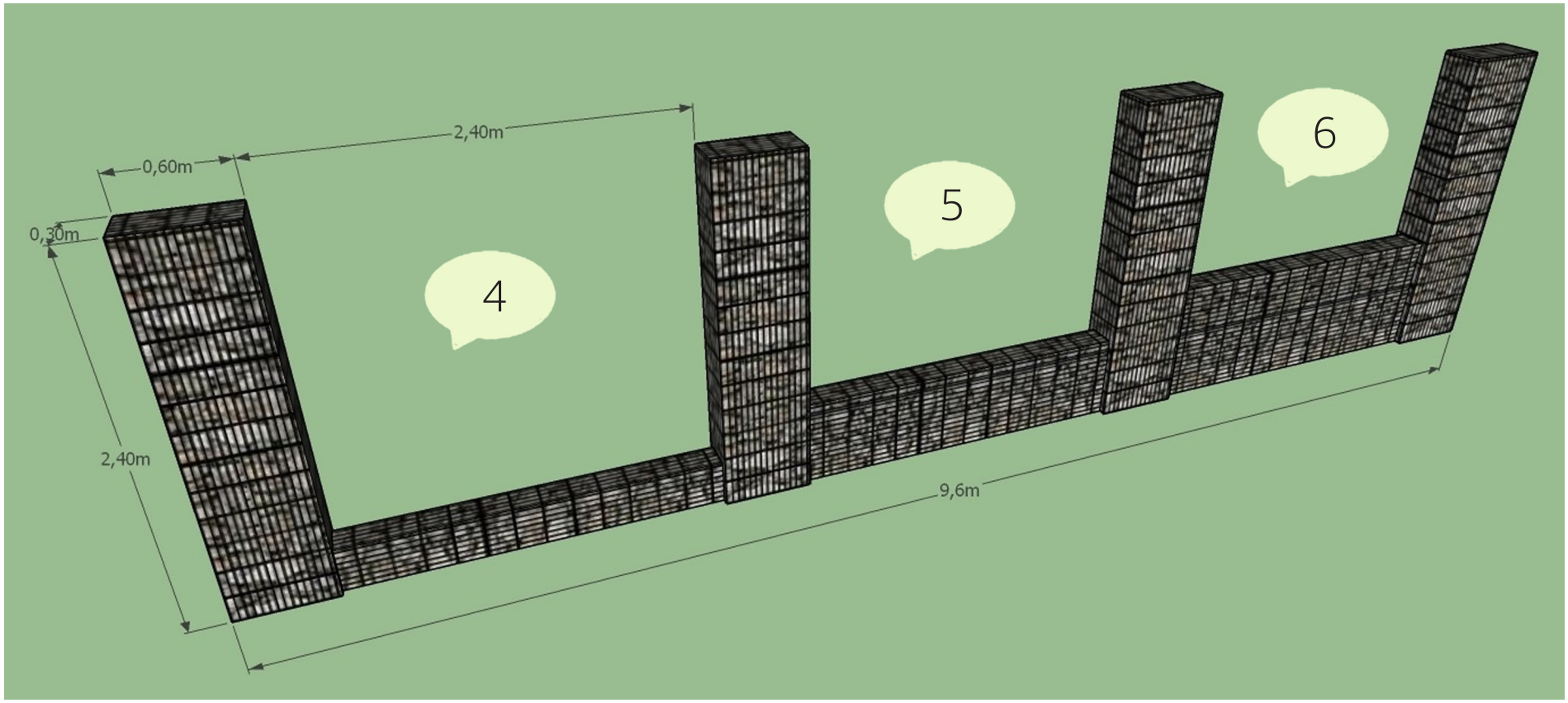

Номер модели забора	4		5		6	
ВЫСОТА цоколя, m	0,30		0,60		0,90	
ТОЛЩИНА цоколя, m	0,20	0,30	0,20	0,30	0,20	0,30
ЦЕНА металлоконструкций за погонный метр	1876 ₽	2004 ₽	2261 ₽	2386 ₽	2595 ₽	2730 ₽
ОБЪЕМ КАМНЯ на погонный метр, m^3	0,19	0,21	0,24	0,29	0,29	0,367
ВЕС КАМНЯ на погонный метр, kg	342	378	432	522	522	660,60

GABIONIKA Четверка

GABIONIKA.RU

СТАНДАРТНЫЕ МОДЕЛИ ЗАБОРОВ

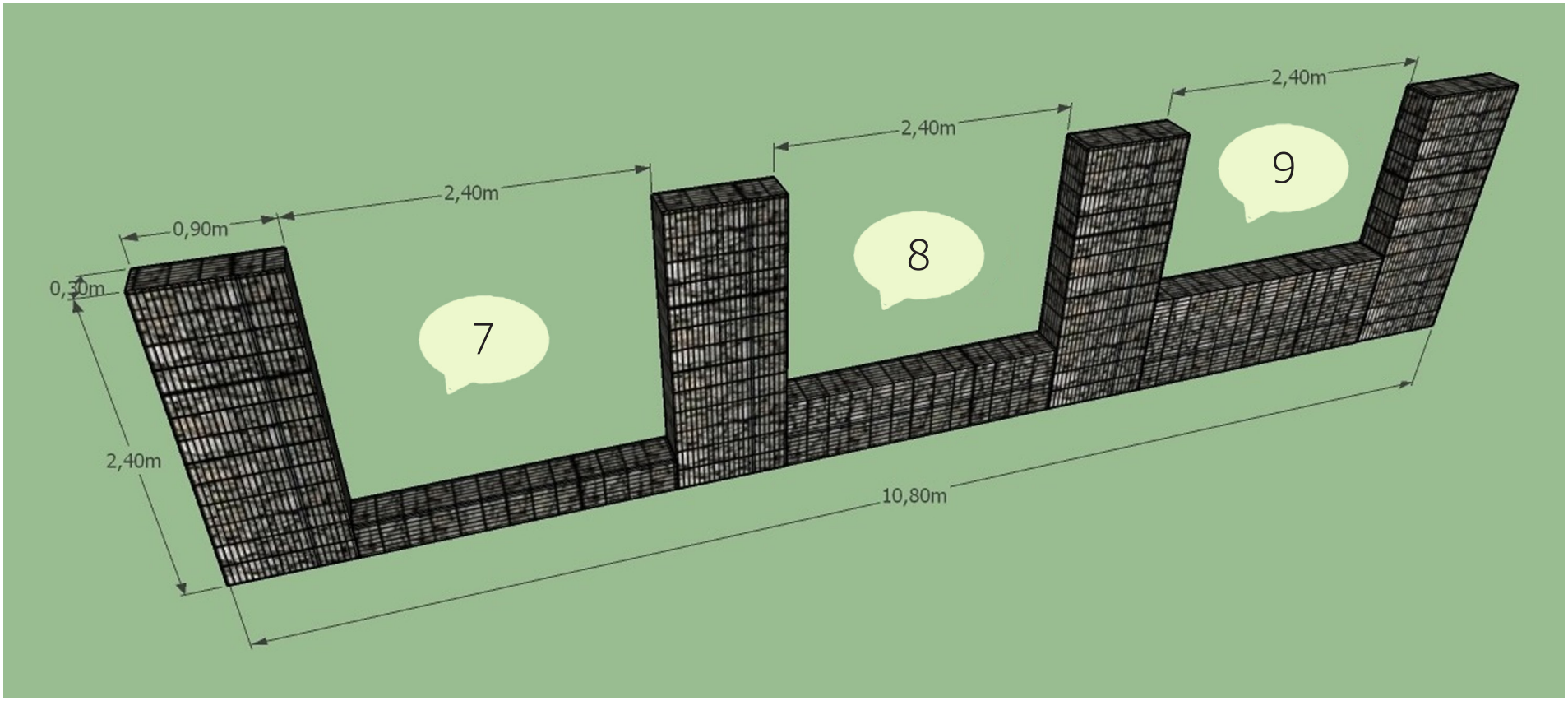

Номер модели забора	7	8	9
ВЫСОТА цоколя, m	0,30	0,60	0,90
ТОЛЩИНА цоколя, m	0,30	0,30	0,30
ЦЕНА металлоконструкций за погонный метр	2155 ₽	2545 ₽	2858 ₽
ОБЪЕМ КАМНЯ на погонный метр, m^3	0,26	0,33	0,39
ВЕС КАМНЯ на погонный метр, kg	468	594	702

GABIONIKA Четверка

GABIONIKA.RU

СТАНДАРТНЫЕ МОДЕЛИ ЗАБОРОВ

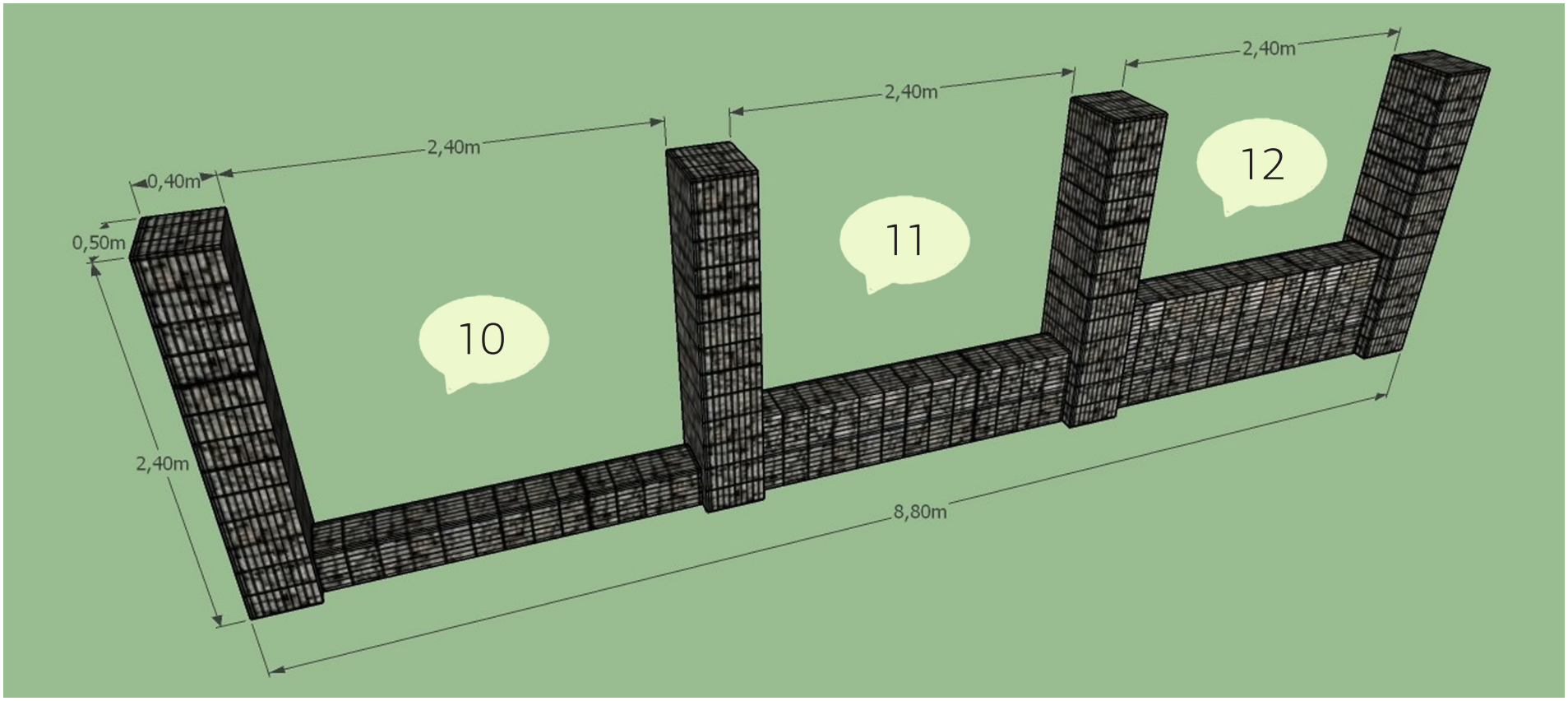

Номер модели забора	10	11	12
ВЫСОТА цоколя, m	0,30	0,60	0,90
ТОЛЩИНА цоколя, m	0,30	0,30	0,30
ЦЕНА металлоконструкций за погонный метр	2184 ₽	2651 ₽	3013 ₽
ОБЪЕМ КАМНЯ на погонный метр, m^3	0,25	0,325	0,40
ВЕС КАМНЯ на погонный метр, kg	450	585	720

GABIONIKA Пятерка

GABIONIKA.RU

МОДЕЛИ ВЕРТИКАЛЬНЫХ СТОЛБОВ ДЛЯ ОГРАЖДЕНИЙ

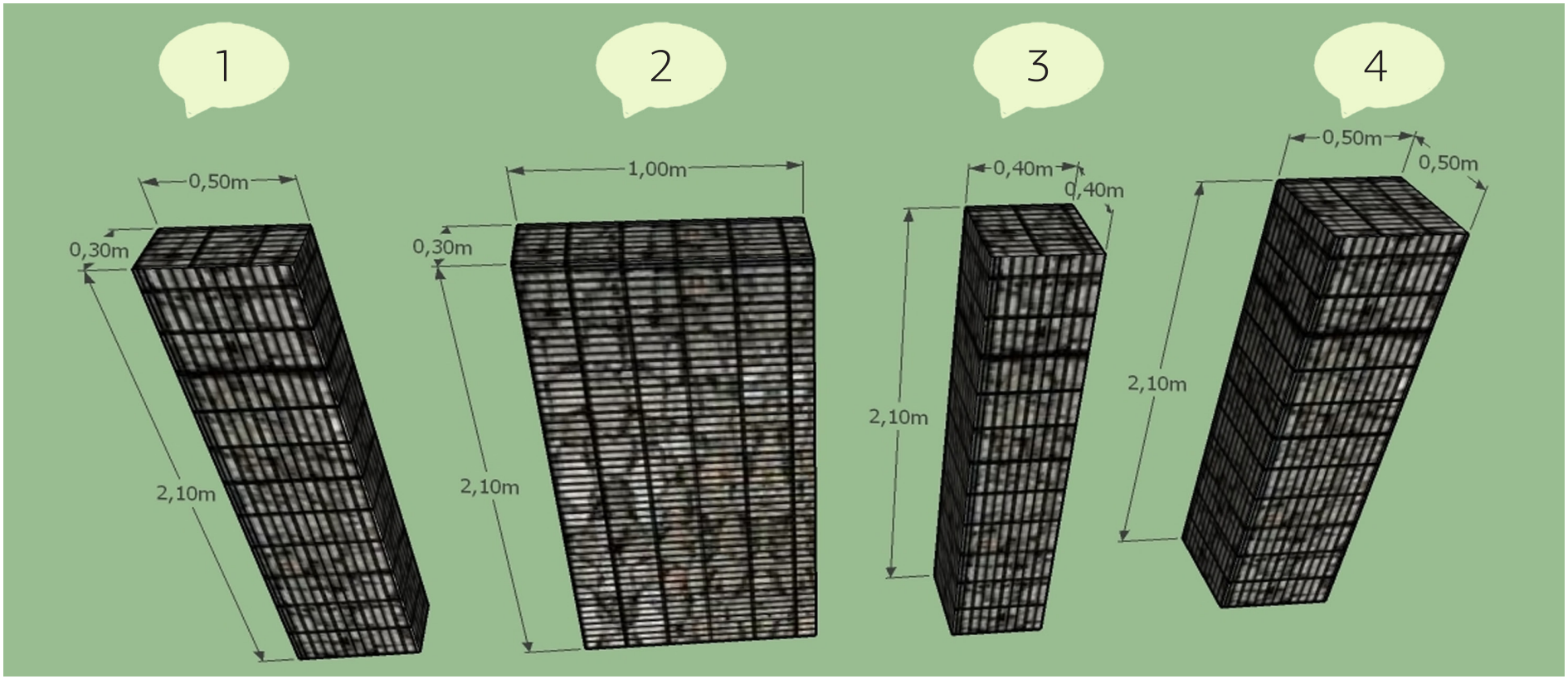

Номер модели столба	1	2	3	4
ВЫСОТА, m	2,10	2,10	2,10	2,10
ДЛИНА, m	0,50	1,0	0,40	0,50
ТОЛЩИНА, m	0,30	0,30	0,30	0,50
ЦЕНА металлоконструкций	3547 ₽	5633 ₽	4674 ₽	4471 ₽
ОБЪЕМ КАМНЯ, m^3	0,315	0,63	0,34	0,53
ВЕС КАМНЯ, kg	567	1134	612	954

GABIONIKA Пятерка

GABIONIKA.RU

МОДЕЛИ ГОРИЗОНТАЛЬНЫХ ЦОКОЛЕЙ ДЛЯ ОГРАЖДЕНИЙ ТОЛЩИНА 0,3m

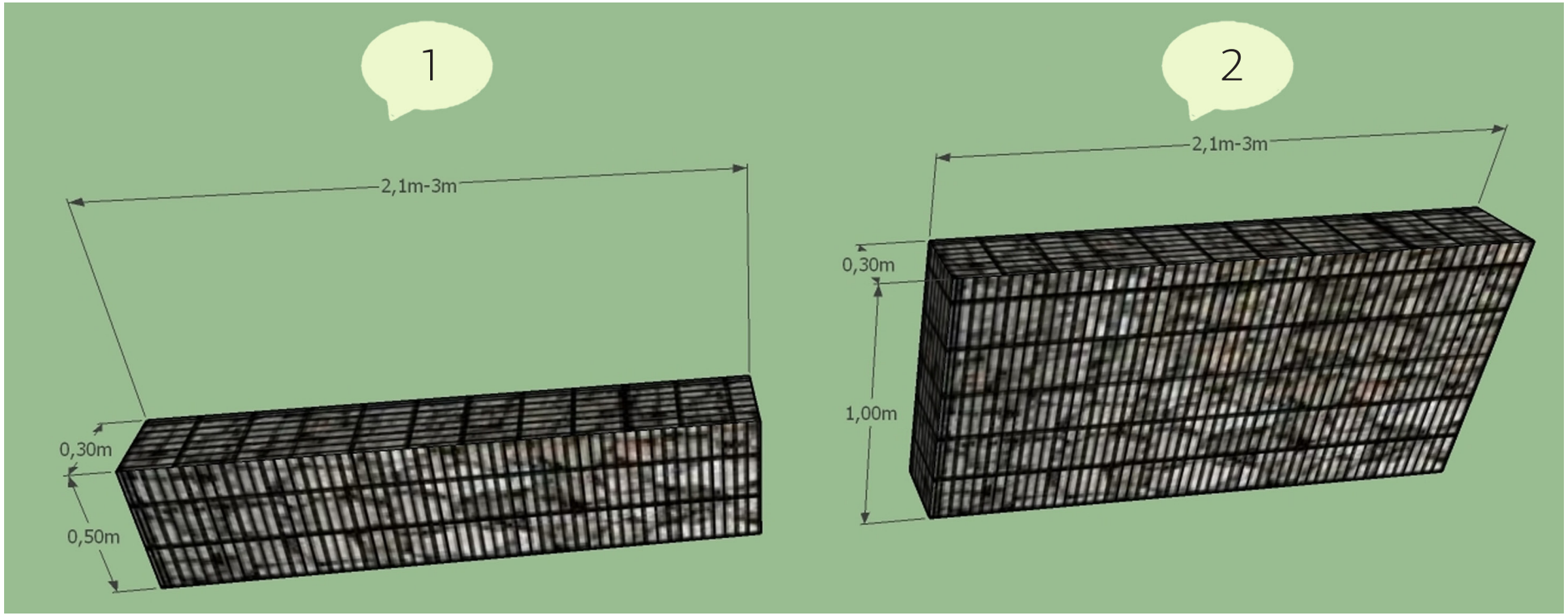

Номер модели цоколя	1		2	
ВЫСОТА, m	0,50		1,0	
ДЛИНА, m	2,10	3,0	2,10	3,0
ЦЕНА металлоконструкций	3304 ₽	5021 ₽	5390 ₽	8115 ₽
ОБЪЕМ КАМНЯ, m^3	0,315	0,45	0,63	0,90
ВЕС КАМНЯ, kg	567	810	1134	1620

GABIONIKA Пятерка

GABIONIKA.RU

СТАНДАРТНЫЕ МОДЕЛИ ЗАБОРОВ

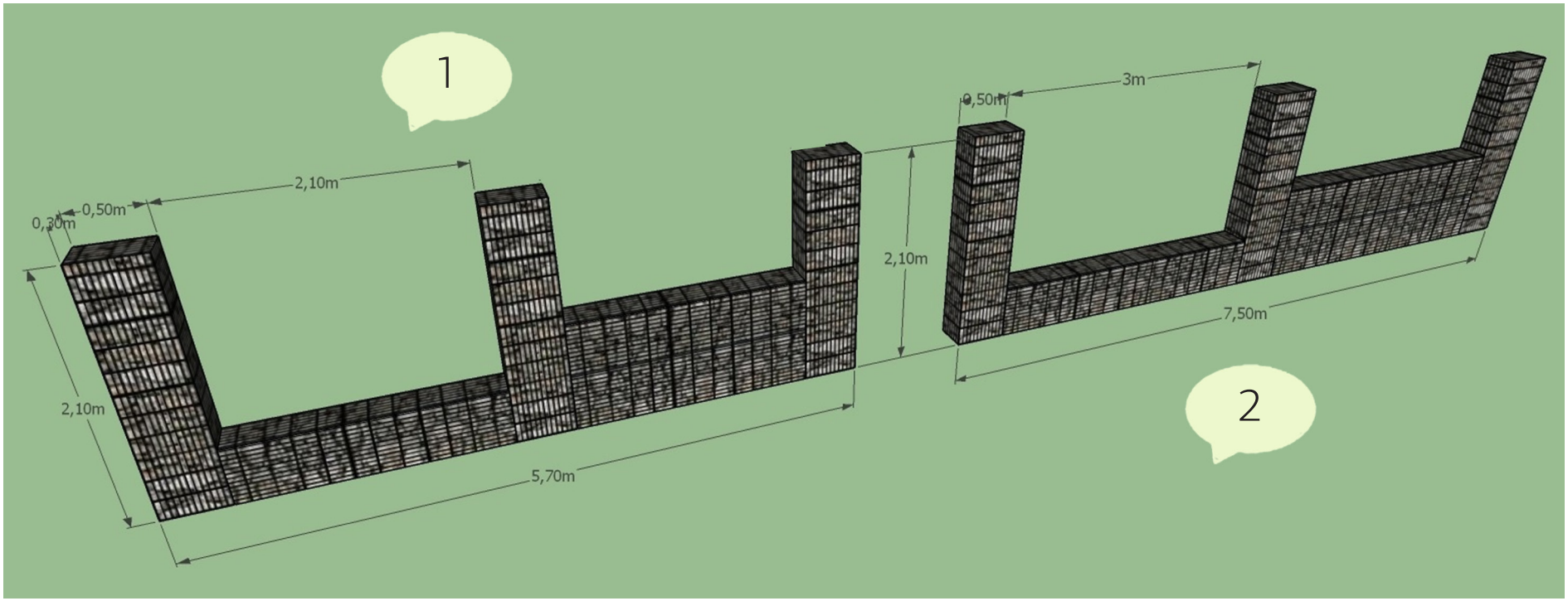

Номер модели забора	1		2	
ТОЛЩИНА цоколя, m	0,30		0,30	
ДЛИНА цоколя, m	2,10		3,0	
ВЫСОТА цоколя, m	0,50	1,0	0,50	1,0
ЦЕНА металлоконструкций за погонный метр	2474 ₽	3290 ₽	2339 ₽	3222 ₽
ОБЪЕМ КАМНЯ на погонный метр, m^3	0,24	0,37	0,22	0,35
ВЕС КАМНЯ на погонный метр, kg	432	666	396	630

GABIONIKA Пятерка

GABIONIKA.RU

СТАНДАРТНЫЕ МОДЕЛИ ЗАБОРОВ

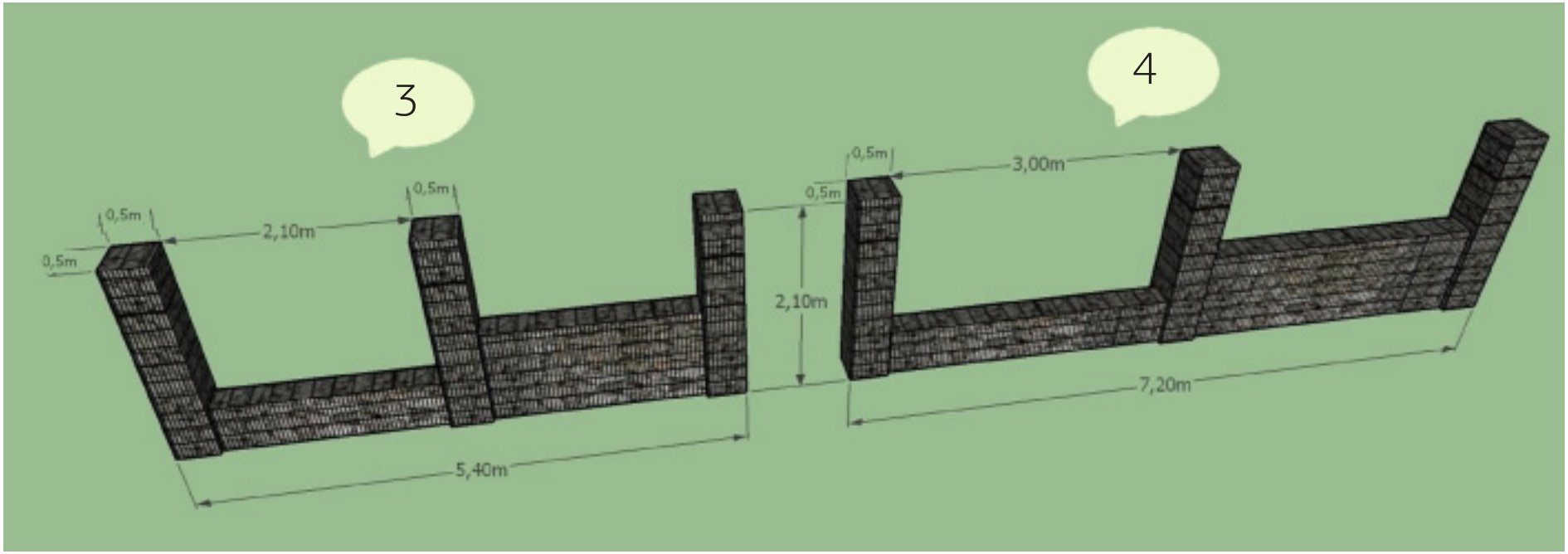

Номер модели забора	3		4	
ТОЛЩИНА цоколя, m	0,30		0,30	
ДЛИНА цоколя, m	2,10		3,0	
ВЫСОТА цоколя, m	0,50	1,0	0,50	1,0
ЦЕНА металлоконструкций за погонный метр	3100 ₽	4004 ₽	2829 ₽	3749 ₽
ОБЪЕМ КАМНЯ на погонный метр, m^3	0,33	0,6	0,375	0,55
ВЕС КАМНЯ на погонный метр, kg	594	1080	675	990

GABIONIKA Пятерка

GABIONIKA.RU

СТАНДАРТНЫЕ МОДЕЛИ ЗАБОРОВ

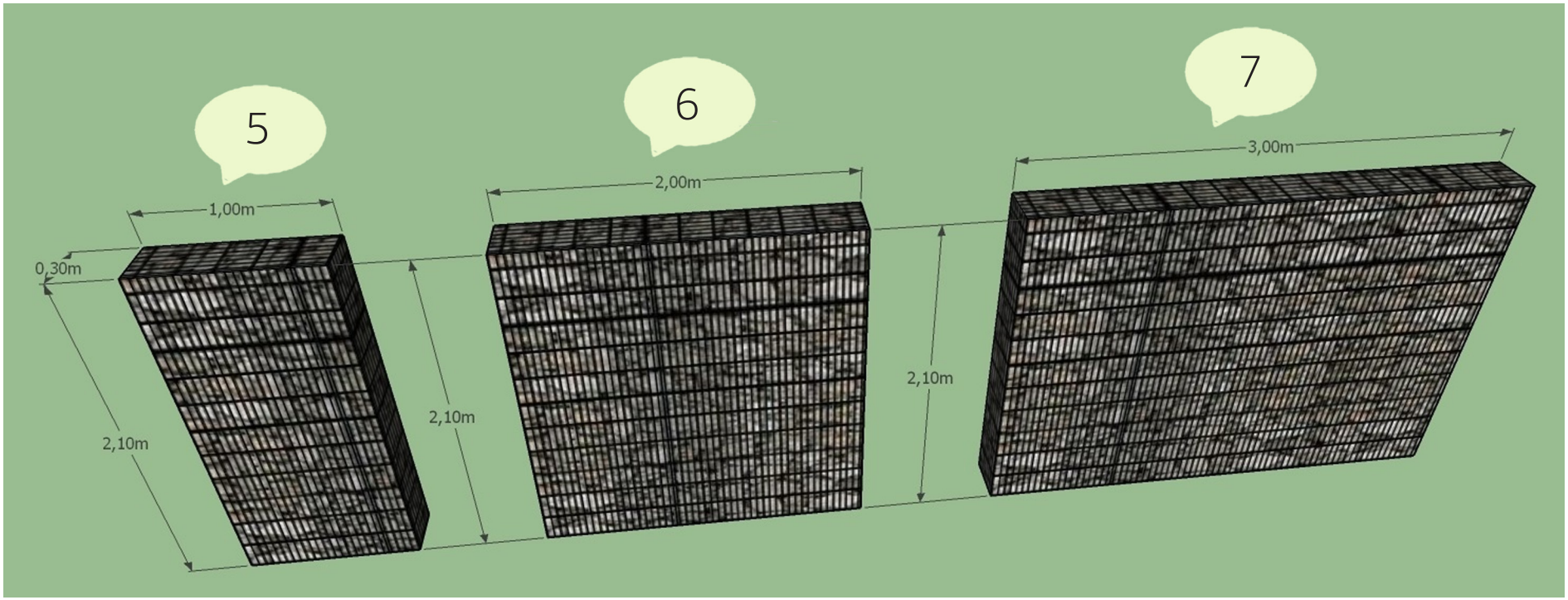

Номер модели забора	5	6	7
ЦЕНА металлоконструкций	5633 ₽	10 778 ₽	14 957 ₽
ОБЪЕМ КАМНЯ, m^3	0,63	1,26	1,90
ВЕС КАМНЯ, kg	1134	2268	3420